R400 SLIM

Сифон для поддонов с отверстием под сифон Ø 90 мм. Высота сифона только 40мм. Конструкция с силиконовой мембраной не пропускает запаха из канализации даже после длительного не использования сифона. Диаметр сливной трубы Ø 40/50 мм. Не рекомендуется в многоэтажном строительстве.

Отверстие в поддоне: ∅ **90 mm**
Диаметр крышки: ∅ **118 mm**
Диаметр сливной трубы: ∅ **40/50 mm**
Высота: **40 mm**
Пропускная способность: **33,6 l/min.**

№ арт.: Хром: **R400**
№ арт.: Черный: **R400B**

Самый низкий на рынке сухой 40 мм

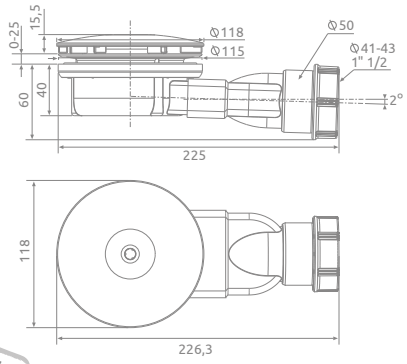

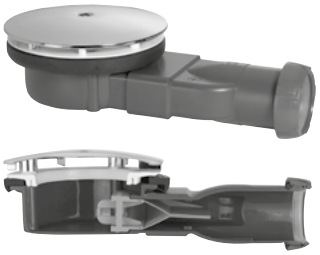

90 mm

R400W SLIM

Сифон с гидрозатвором для поддонов с отверстием под сифон Ø 90мм. Высота сифона только 40 мм.

Отверстие в поддоне: ∅ **90 mm**
Диаметр крышки: ∅ **118 mm**
Диаметр сливной трубы: ∅ **40 mm**
Высота: **40 mm**
Пропускная способность: **24 l/min.**

№ арт.: **R400W**

Самый низкий на рынке сухой 40 мм

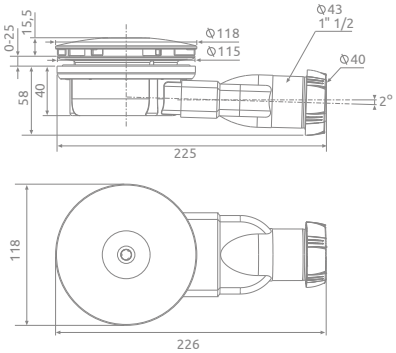

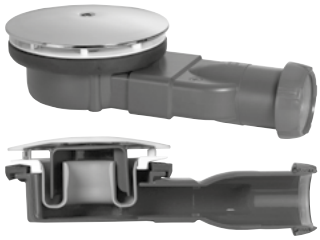

90 mm

690 P

Сифон под отверстие в поддоне Ø 90 мм, самоочищающийся. Декоративная хромированная крышка диаметром 115 мм, угол изгиба сливной трубы 135°. Шарнирная система позволяет регулировать направление сливной трубы. Диаметр сливной трубы 40/50 мм, Высота сифона 80 мм.

Отверстие в поддоне: ∅ **90 mm**
Диаметр крышки: ∅ **115 mm**
Диаметр сливной трубы: ∅ **40/50 mm**
Высота: **80 mm**
Пропускная способность: **25 l/min.**

№ арт.: **690P**

Бюджетный

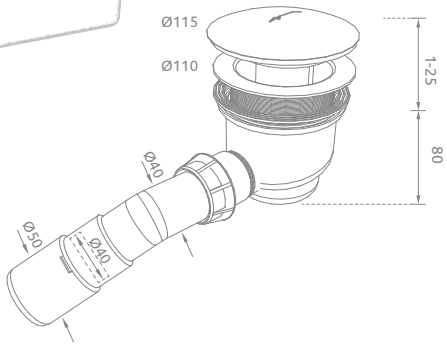

90 mm

TURBOFLOW TB50

Сифон под отверстие в поддоне Ø 50 мм, самоочищающийся, высокая пропускная способность. Декоративная хромированная крышка диаметром 74 мм, угол изгиба сливной трубы 135°. Шарнирная система позволяет регулировать направление сливной трубы. Диаметр сливной трубы 40/50 мм, Высота сифона 80 мм.

Отверстие в поддоне: ∅ **50 mm**
Диаметр крышки: ∅ **74 mm**
Диаметр сливной трубы: ∅ **40/50 mm**
Высота: **80 mm**
Пропускная способность: **30 l/min.**

№ арт.: **TB50P**

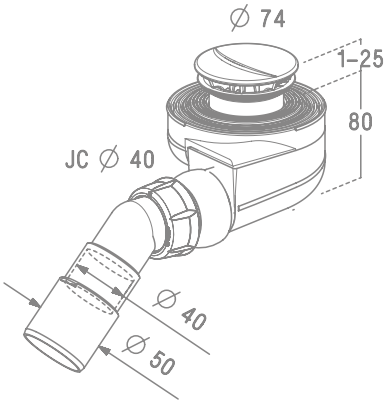

Классический

50 mm

Размеры указаны в мм