Furo Walk-in

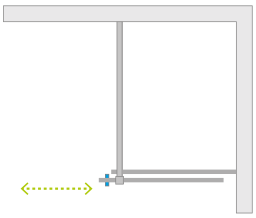

Данное изделие доступно в следующих цветах фурнитуры:

Глянцевых:

01 Хром

09 Золото

Матовом:

54 Черный

Брашированных:

Новинка

91 Никель

Новинка

99 Золото

Новинка

92 Оружейная Сталь

Новинка

93 Медь

Изделие с другими фурнитурами можно посмотреть на стр. 78

Furo Walk-in + Kyntos F Black

В номере артикула символ **«XX»** следует заменить на символ выбранного цвета: 09, 91, 92, 93, 99

В заказе надо указать 2 номера артикулов: створки двери и неподвижной стенки.

Модель	Наименование	ПРОЗРАЧНОЕ СТЕКЛО		
		Фурнитура **CHROME** № арт.	Фурнитура **BLACK** № арт.	№ арт.
Walk-in 80 L	Door 438 L	10106438-01-01L	10106438-54-01L	10106438-**XX**-01L
	Front wall 394	10110394-01-01	10110394-01-01	10110394-01-01
Walk-in 80 R	Door 438 R	10106438-01-01R	10106438-54-01R	10106438-**XX**-01R
	Front wall 394	10110394-01-01	10110394-01-01	10110394-01-01
Walk-in 90 L	Door 488 L	10106488-01-01L	10106488-54-01L	10106488-**XX**-01L
	Front wall 444	10110444-01-01	10110444-01-01	10110444-01-01
Walk-in 90 R	Door 488 R	10106488-01-01R	10106488-54-01R	10106488-**XX**-01R
	Front wall 444	10110444-01-01	10110444-01-01	10110444-01-01
Walk-in 100 L	Door 538 L	10106538-01-01L	10106538-54-01L	10106538-**XX**-01L
	Front wall 494	10110494-01-01	10110494-01-01	10110494-01-01
Walk-in 100 R	Door 538 R	10106538-01-01R	10106538-54-01R	10106538-**XX**-01R
	Front wall 494	10110494-01-01	10110494-01-01	10110494-01-01
Walk-in 110 L	Door 588 L	10106588-01-01L	10106588-54-01L	10106588-**XX**-01L
	Front wall 544	10110544-01-01	10110544-01-01	10110544-01-01
Walk-in 110 R	Door 588 R	10106588-01-01R	10106588-54-01R	10106588-**XX**-01R
	Front wall 544	10110544-01-01	10110544-01-01	10110544-01-01
Walk-in 120 L	Door 638 L	10106638-01-01L	10106638-54-01L	10106638-**XX**-01L
	Front wall 594	10110594-01-01	10110594-01-01	10110594-01-01
Walk-in 120 R	Door 638 R	10106638-01-01R	10106638-54-01R	10106638-**XX**-01R
	Front wall 594	10110594-01-01	10110594-01-01	10110594-01-01
Walk-in 130 L	Door 688 L	10106688-01-01L	10106688-54-01L	10106688-**XX**-01L
	Front wall 644	10110644-01-01	10110644-01-01	10110644-01-01
Walk-in 130 R	Door 688 R	10106688-01-01R	10106688-54-01R	10106688-**XX**-01R
	Front wall 644	10110644-01-01	10110644-01-01	10110644-01-01
Walk-in 140 L	Door 738 L	10106738-01-01L	10106738-54-01L	10106738-**XX**-01L
	Front wall 694	10110694-01-01	10110694-01-01	10110694-01-01
Walk-in 140 R	Door 738 R	10106738-01-01R	10106738-54-01R	10106738-**XX**-01R
	Front wall 694	10110694-01-01	10110694-01-01	10110694-01-01
Walk-in 150 L	Door 788 L	10106788-01-01L	10106788-54-01L	10106788-**XX**-01L
	Front wall 744	10110744-01-01	10110744-01-01	10110744-01-01
Walk-in 150 R	Door 788 R	10106788-01-01R	10106788-54-01R	10106788-**XX**-01R
	Front wall 744	10110744-01-01	10110744-01-01	10110744-01-01
Walk-in 160 L	Door 838 L	10106838-01-01L	10106838-54-01L	10106838-**XX**-01L
	Front wall 794	10110794-01-01	10110794-01-01	10110794-01-01
Walk-in 160 R	Door 838 R	10106838-01-01R	10106838-54-01R	10106838-**XX**-01R
	Front wall 794	10110794-01-01	10110794-01-01	10110794-01-01

Размеры указаны в мм

ТЕХНИЧЕСКИЕ РИСУНКИ

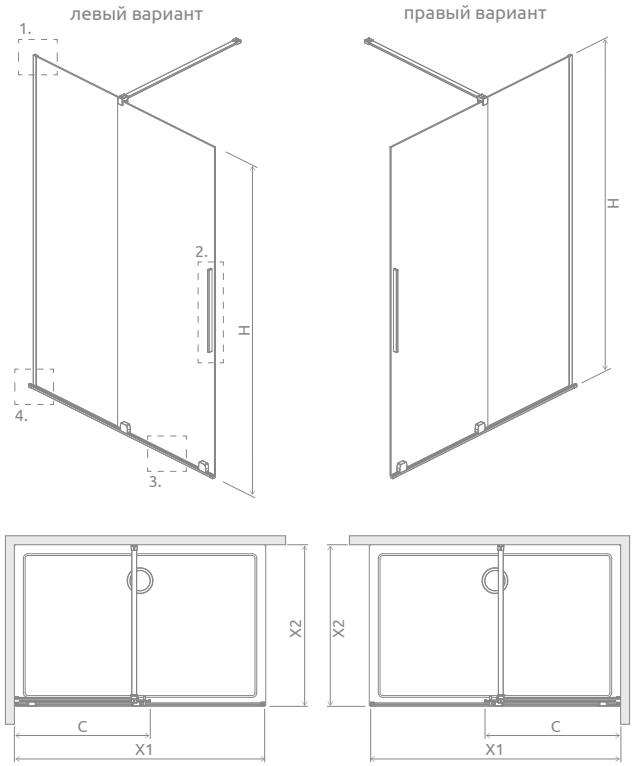

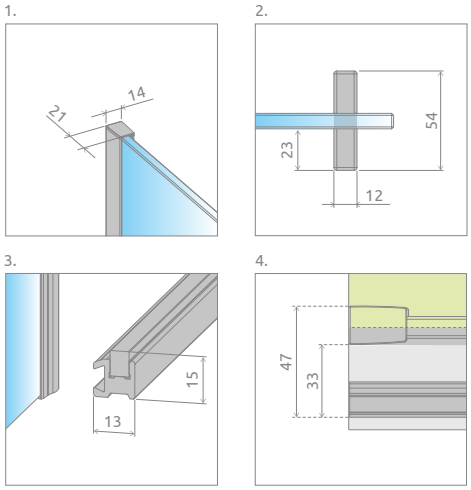

Если общая ширина фронтальной части кабины (X) составляет ≤1400 мм, тогда вместо поперечного стабилизатора можно заказать скошенный. Ваш выбор укажите в виде пометки к заказу.

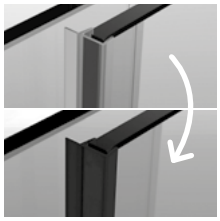

За дополнительную цену можно заменить прозрачные уплотнители (вертикальные и горизонтальный) на уплотнители черного цвета. Ваш выбор укажите в виде пометки к заказу.

В случае монтажа на поддоне или борту ванны, минимальная ширина плоской и ровной поверхности необходимой для монтажа составляет 43 мм а его наклон не более 1 мм.

Модель	X1	X2	C	H
Walk-in 80	790-800	max 1200	453-463	2000
Walk-in 90	890-900	max 1200	503-513	2000
Walk-in 100	990-1000	max 1200	553-563	2000
Walk-in 110	1090-1100	max 1200	603-613	2000
Walk-in 120	1190-1200	max 1200	653-663	2000
Walk-in 130	1290-1300	max 1200	703-713	2000
Walk-in 140	1390-1400	max 1200	753-763	2000
Walk-in 150	1490-1500	max 1200	803-813	2000
Walk-in 160	1590-1600	max 1200	853-863	2000

Можно заказать дверь с полотенцедержателем вместо обычной ручки[2].

Можно заказать дверь с круглой, врезной ручкой[1].

Возможность замены стандартной ручки на отверстие в стекле 35×120 мм

ДОПОЛНИТЕЛЬНЫЕ ОПЦИИ

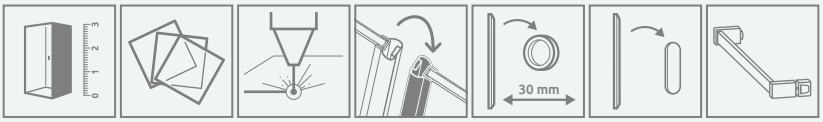

ПОД ЗАКАЗ стр. 6 | ВАРИАНТЫ ЦВЕТА СТЕКЛА стр. 11 | ПЕЧАТЬ НА СТЕКЛЕ/ ГРАВИРОВКА стр. 26/30 | ЗАМЕНА УПЛОТНИТЕЛЕЙ стр. 17 | ЗАМЕНА РУЧЕК стр. 15 | ЗАМЕНА РУЧКИ НА ОТВЕРСТИЕ В СТЕКЛЕ стр. 15 | ДЕРЖАТЕЛЬ ДЛЯ ПОЛОТЕНЕЦ стр. 14

МОДЕЛЬНЫЙ РЯД

[1] только в цветах хром, золотой и черный
[2] только в цветах хром и черный
Размеры указаны в мм