Furo KDJ

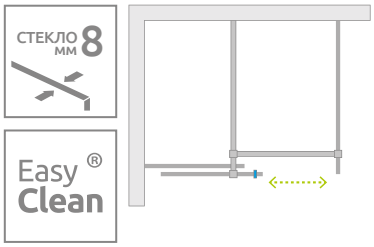

Изделие с другими фурнитурами можно посмотреть на стр. 144

Furo KDJ + Teos F Cemento

Данное изделие доступно в следующих цветах фурнитуры:

Глянцевых:

01 Хром

09 Золото

Матовом:

54 Черный

Брашированных:

Новинка

91 Никель

Новинка

99 Золото

Новинка

92 Оружейная Сталь

Новинка

93 Медь

В заказе надо указать 3 номера артикулов: фронтальной части кабины (два номера) и боковой стенки S1. При оформлении заказа, пожалуйста, указывайте все номера артикулов.

В номере артикула символ **«XX»** следует заменить на символ выбранного цвета: 09, 91, 92, 93, 99

ФРОНТАЛЬНАЯ ЧАСТЬ КАБИНЫ (створка двери и неподвижное стекло)

Модель	Наименование	ПРОЗРАЧНОЕ СТЕКЛО		
		Фурнитура **CHROME** № арт.	Фурнитура **BLACK** № арт.	№ арт.
KDJ front 90 L	KDJ door 472 L	10104472-01-01L	10104472-54-01L	10104472-**XX**-01L
	Front wall 430	10110430-01-01	10110430-01-01	10110430-01-01
KDJ front 90 R	KDJ door 472 R	10104472-01-01R	10104472-54-01R	10104472-**XX**-01R
	Front wall 430	10110430-01-01	10110430-01-01	10110430-01-01
KDJ front 100 L	KDJ door 522 L	10104522-01-01L	10104522-54-01L	10104522-**XX**-01L
	Front wall 480	10110480-01-01	10110480-01-01	10110480-01-01
KDJ front 100 R	KDJ door 522 R	10104522-01-01R	10104522-54-01R	10104522-**XX**-01R
	Front wall 480	10110480-01-01	10110480-01-01	10110480-01-01
KDJ front 110 L	KDJ door 572 L	10104572-01-01L	10104572-54-01L	10104572-**XX**-01L
	Front wall 530	10110530-01-01	10110530-01-01	10110530-01-01
KDJ front 110 R	KDJ door 572 R	10104572-01-01R	10104572-54-01R	10104572-**XX**-01R
	Front wall 530	10110530-01-01	10110530-01-01	10110530-01-01
KDJ front 120 L	KDJ door 622 L	10104622-01-01L	10104622-54-01L	10104622-**XX**-01L
	Front wall 580	10110580-01-01	10110580-01-01	10110580-01-01
KDJ front 120 R	KDJ door 622 R	10104622-01-01R	10104622-54-01R	10104622-**XX**-01R
	Front wall 580	10110580-01-01	10110580-01-01	10110580-01-01
KDJ front 130 L	KDJ door 672 L	10104672-01-01L	10104672-54-01L	10104672-**XX**-01L
	Front wall 630	10110630-01-01	10110630-01-01	10110630-01-01
KDJ front 130 R	KDJ door 672 R	10104672-01-01R	10104672-54-01R	10104672-**XX**-01R
	Front wall 630	10110630-01-01	10110630-01-01	10110630-01-01
KDJ front 140 L	KDJ door 722 L	10104722-01-01L	10104722-54-01L	10104722-**XX**-01L
	Front wall 680	10110680-01-01	10110680-01-01	10110680-01-01
KDJ front 140 R	KDJ door 722 R	10104722-01-01R	10104722-54-01R	10104722-**XX**-01R
	Front wall 680	10110680-01-01	10110680-01-01	10110680-01-01
KDJ front 150 L	KDJ door 772 L	10104772-01-01L	10104772-54-01L	10104772-**XX**-01L
	Front wall 730	10110730-01-01	10110730-01-01	10110730-01-01
KDJ front 150 R	KDJ door 772 R	10104772-01-01R	10104772-54-01R	10104772-**XX**-01R
	Front wall 730	10110730-01-01	10110730-01-01	10110730-01-01
KDJ front 160 L	KDJ door 822 L	10104822-01-01L	10104822-54-01L	10104822-**XX**-01L
	Front wall 780	10110780-01-01	10110780-01-01	10110780-01-01
KDJ front 160 R	KDJ door 822 R	10104822-01-01R	10104822-54-01R	10104822-**XX**-01R
	Front wall 780	10110780-01-01	10110780-01-01	10110780-01-01

БОКОВАЯ СТЕНКА S1

Модель	ПРОЗРАЧНОЕ СТЕКЛО
	Данное изделие доступно с фурнитурой цвета: **CHROME, GOLD, BLACK, BRUSHED: NICKEL, GOLD, GUNMETAL, COPPER** № арт.
S1 70	10113070-01-01
S1 75	10113075-01-01
S1 80	10113080-01-01
S1 90	10113090-01-01
S1 100	10113100-01-01
S1 110	10113110-01-01
S1 120	10113120-01-01

Размеры указаны в мм

ТЕХНИЧЕСКИЕ РИСУНКИ

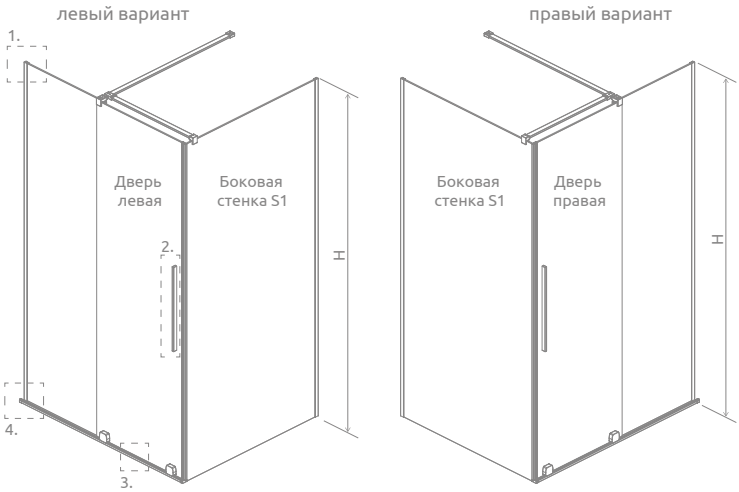

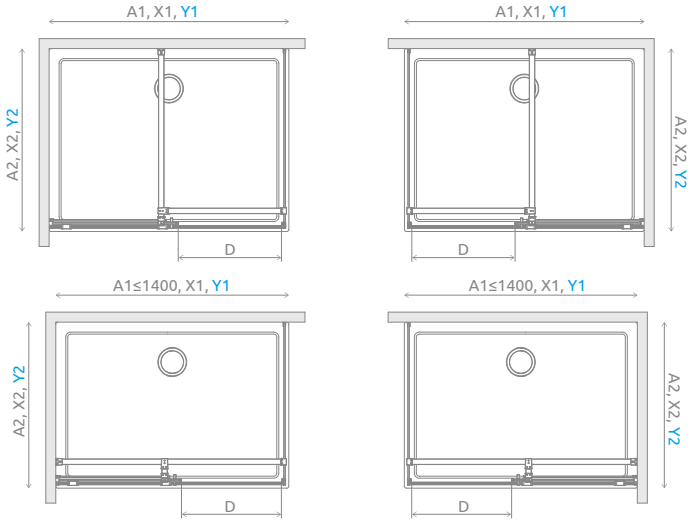

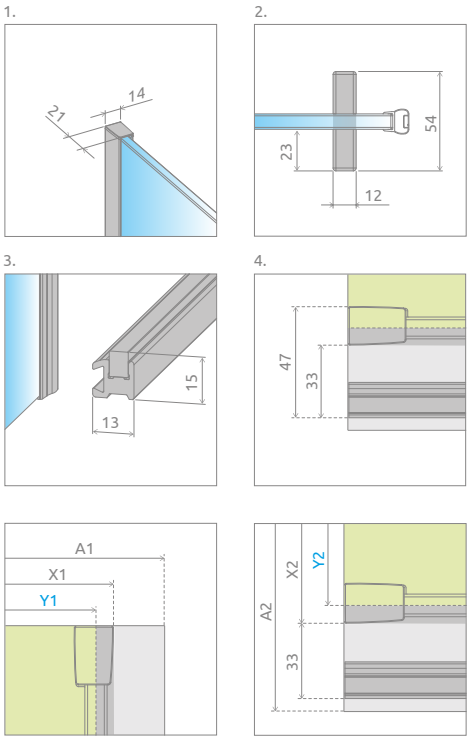

Можно заказать дверь с полотенцедержателем вместо обычной ручки[1].

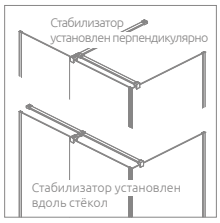

Если общая ширина фронтальной части кабины (A1) составляет ≤1400мм, тогда стабилизатор можно установит вдоль либо поперек стёкол. Более детальная информация в инструкции.

В случае монтажа на поддоне или борту ванны, минимальная ширина плоской и ровной поверхности необходимой для монтажа составляет 43 мм.

Фронтальная стенка	A1	X1	Y1	D	H
KDJ Front 90	900	885-895	879-889	370	2000
KDJ Front 100	1000	985-995	979-989	420	2000
KDJ Front 110	1100	1085-1095	1079-1089	470	2000
KDJ Front 120	1200	1185-1195	1179-1189	520	2000
KDJ Front 130	1300	1285-1295	1279-1289	570	2000
KDJ Front 140	1400	1385-1395	1379-1389	620	2000
KDJ Front 150	1500	1485-1495	1479-1489	670	2000
KDJ Front 160	1600	1585-1595	1579-1589	720	2000

Боковая стенка S1	A2	X2	Y2
S1 70	700	650-660	644-654
S1 75	750	700-710	694-704
S1 80	800	750-760	744-754
S1 90	900	850-860	844-854
S1 100	1000	950-960	944-954
S1 110	1100	1050-1060	1044-1054
S1 120	1200	1150-1160	1144-1154

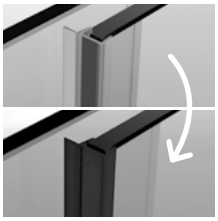

За дополнительную цену можно заменить прозрачные уплотнители (опция – №1 - лишь магнитные, опция – №2 - все уплотнители) на уплотнители черного цвета. Ваш выбор укажите в виде пометки к заказу.

ДОПОЛНИТЕЛЬНЫЕ ОПЦИИ

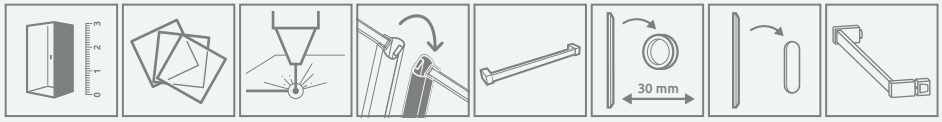

ПОД ЗАКАЗ стр. 6 | ВАРИАНТЫ ЦВЕТА СТЕКЛА стр. 11 | ГРАВИРОВКА/ ПЕЧАТЬ НА СТЕКЛЕ стр. 26/30 | ЗАМЕНА УПЛОТНИТЕЛЕЙ стр. 17 | ДЕРЖАТЕЛЬ ДЛЯ ПОЛОТЕНЕЦ стр. 14 | ЗАМЕНА РУЧЕК стр. 15 | ЗАМЕНА РУЧКИ НА ОТВЕРСТИЕ В СТЕКЛЕ стр. 15 | ДЕРЖАТЕЛЬ ДЛЯ ПОЛОТЕНЕЦ стр. 14

Возможность расширить вход на 30 мм, заменив вертикальную ручку на круглую[2]. Пожалуйста, свяжитесь с Отделом Нестандартных Кабин

МОДЕЛЬНЫЙ РЯД

Furo KDJ RH

Карты каталога отдельных серий доступны на www.radaway.ru

[1] только в цветах хром, золотой и черный [2] только в цветах хром и черный
Размеры указаны в мм